# Solenne 210/165



Solenne är designad av Kauppi & Kauppi och omfattar totalt sju armaturer, som alla har generösa kupor i matt opalglas och porslinssocklar i svart eller vit glasyr. Fyra av armaturerna följer vårt traditionella sortiment för tak, vägg och fasad med IP44 klassning, lämpade för installation både inomhus och utomhus. Kollektionen innehåller också tre för oss mer nydanande armaturtyper, som tar vårt pressade porslin till nya sammanhang inomhus. Solenne innefattar nämligen en grandios pendelarmatur med tillhörande takkopp i porslin, en ny bordsarmatur med träfot, samt Ifö Electrics allra första golvarmatur.

| | |
|---|---|
| EAN / GTIN | 7312908440165 |
| E-nummer | 7509641 |
| Artikelnr | 8440-500-16 |
| Typbeteckning | 52760 |

**Specifikation**

| | |
|---|---|
| Sockelfärg | Svart (NCS S 9000-N) |
| Glas | Matt opalglas |
| Glasgänga (mm) | 99 mm |
| Glaspackning | Silikon |
| Vikt | 1,58 kg |
| Diameter (mm) | 210 |
| Höjd (mm) | 165 |
| Bestyckning | E27 |
| Ljuskälla | E27, max 40W (ej inkl.) |
| Märkspänning | 230V |
| IP-klass | IP54 |
| Isolationsklass | II |
| D-klass | Nej |
| IK-klass | IK02 |
| Ta | -30 - +25 |
| Monteringssätt | Tak/vägg |
| CC-mått (mm) | 60-66, 70 |
| Brytväggar | 0 |
| Kabelinföring | Botteninföring |
| Kabelgenomföringar | Botteninföring |
| Överkoppling | Ja |
| Utanpåliggande kabel | Nej |
| Anslutning | Polskruvar |
| Familj | Solenne |
| Design | Kauppi & Kauppi |
| Byggvarubedömd | Nej |

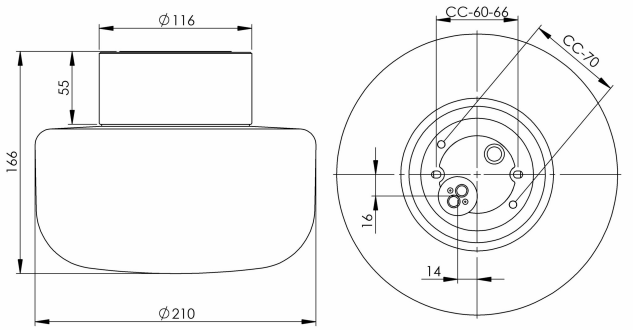


**Underhåll**

Bryt strömmen till armaturen. Skruva av glaset och rengör det. Använd inte rengöringsmedel som innehåller lösningsmedel. Byt ljuskälla om nödvändigt. Kontrollera packningen och byt den om nödvändigt. Sätt på glaset.

**Reservdelar**

Kupa Solenne 210, Artikelnr: 1-6163-30
Glaspackning silikon för gänga 99 mm, Artikelnr: 03542

*Om armaturen modifieras skall Ifö Electric inte längre hållas ansvarig för säkerheten. Ansvarig för modifieringen skall då anses vara tillverkare. Vi reserverar oss för eventuella fel i texten samt förbehåller oss rätten till förändringar av de tekniska specifikationerna (utan föregående avisering).*