Solenne 210/165



Solenne är designad av Kauppi & Kauppi och omfattar totalt sju armaturer, som alla har generösa kupor i matt opalglas och porslinssocklar i svart eller vit glasyr. Fyra av armaturerna följer vårt traditionella sortiment för tak, vägg och fasad med IP44 klassning, lämpade för installation både inomhus och utomhus. Kollektionen innehåller också tre för oss mer nydanande armaturtyper, som tar vårt pressade porslin till nya sammanhang inomhus. Solenne innefattar nämligen en grandios pendelarmatur med tillhörande takkopp i porslin, en ny bordsarmatur med träfot, samt Ifö Electrics allra första golvarmatur.

EAN / GTIN	7312908440165
E-nummer	7509641
Artikelnr	8440-500-16
Typbeteckning	52760

Specifikation

Sockelfärg	Svart (NCS S 9000-N)
Glas	Matt opalglas
Glasgänga (mm)	99 mm
Glaspackning	Silikon
Vikt	1,58 kg
Diameter (mm)	210
Höjd (mm)	165
Bestyckning	E27
Ljuskälla	E27, max 40W (ej inkl.)
Märkspänning	230V
IP-klass	IP54
Isolationsklass	II
D-klass	Nej
IK-klass	IK02
Ta	-30 - +25
Monteringssätt	Tak/vägg
CC-mått (mm)	60-66, 70
Brytväggar	0
Kabelinföring	Botteninföring
Kabelgenomföringar	Botteninföring
Överkoppling	Ja
Utanpåliggande kabel	Nej
Anslutning	Polskruvar
Familj	Solenne
Design	Kauppi & Kauppi
Byggvarubedömd	Nej

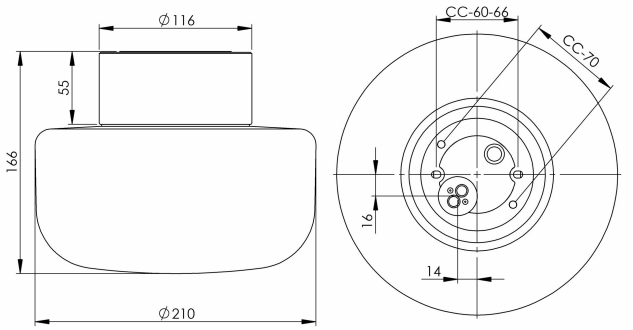

Underhåll

Bryt strömmen till armaturen. Skruva av glaset och rengör det. Använd inte rengöringsmedel som innehåller lösningsmedel. Byt ljuskälla om nödvändigt. Kontrollera packningen och byt den om nödvändigt. Sätt på glaset.

Reservdelar

Kupa Solenne 210, Artikelnr: 1-6163-30
Glaspackning silikon för gänga 99 mm, Artikelnr: 03542

Om armaturen modifieras skall Ifö Electric inte längre hållas ansvarig för säkerheten. Ansvarig för modifieringen skall då anses vara tillverkare. Vi reserverar oss för eventuella fel i texten samt förbehåller oss rätten till förändringar av de tekniska specifikationerna (utan föregående avisering).