Ohm 220/155 LED 3000K

Porslinarmaturer för väggar, tak och bord. Designen av Kauppi & Kauppi med de mjuka linjerna och strama siluetterna för tankarna till både skandinavisk design och äldre japanskt porslin.

EAN / GTIN	7312908391863
E-nummer	7512269
Artikelnr	8391-830-16
Typbeteckning	51833/LED



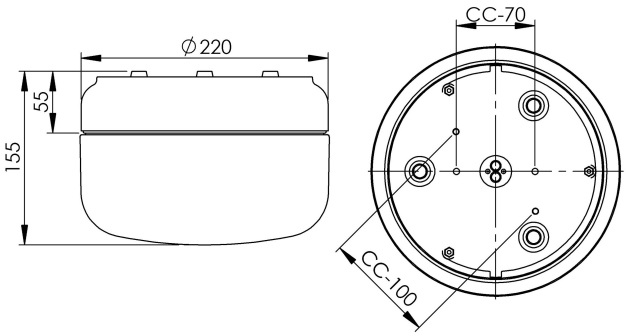

Specifikation

Material	Porslin
Sockelfärg	Svart (NCS S 9000-N)
Glas	Matt opalglas
Glasgänga (mm)	184 mm
Glaspackning	Silikon
Vikt	2,97 kg
Diameter (mm)	220
Höjd (mm)	155
Bestyckning	LED
Ljuskälla	LED-modul, 17W
Effekt	17W
Lumen, ljuskälla	2500lm
Färgtemperatur	3000K
MacAdam	3 SDCM
Livslängd	LED-modul L80/B10: 100 000h (Drivdon 50 000)
Ra	Min 90
Ljusstyrning	Kräver CASAMBI-ADD-ON.
Märkspänning	230V
Dimbar	Nej. Kräver CASAMBI ADD-ON om man vill dimra.
IP-klass	IP44
Isolationsklass	I
Energiklass	C
D-klass	Nej
IK-klass	IK02
Ta	-30 - +25
Monteringssätt	Tak/vägg
CC-mått (mm)	70, 101
Brytväggar	2
Kabelinföring	Botteninföring
Kabelarea, max	Max 3 x 2,5 mm2
Överkoppling	Ja
Utanpåliggande kabel	Ja
Anslutning	Kopplingsplint
Familj	Ohm
Design	Kauppi & Kauppi
Byggvarubedömd	Nej

Underhåll

Bryt strömmen till armaturen. Skruva av glaset och rengör det. Använd inte rengöringsmedel som innehåller lösningsmedel. Byt ljuskälla om nödvändigt. Kontrollera packningen och byt den om nödvändigt. Sätt på glaset.

Reservdelar

Kupa Ohm 220/155, Artikelnr: 1-6159-30
Glaspackning silikon för bajonett 184 mm, Artikelnr: 1-03397
LED-modul 17W 3000K ON/OFF, Artikelnr: 1-54081-930
CASAMBI ADD-ON enhet för LED-modul ON/OFF, Artikelnr: 1-6342
Drivdon ON/OFF 9-20W till typ 18262/LED, 51831/LED, 51833/LED, Artikelnr: 1-6343

Om armaturen modifieras skall Ifö Electric inte längre hållas ansvarig för säkerheten. Ansvarig för modifieringen skall då anses vara tillverkare. Vi reserverar oss för eventuella fel i texten samt förbehåller oss rätten till förändringar av de tekniska specifikationerna (utan föregående avisering).