# Ohm Wall 100/150

Porslinarmaturer för väggar, tak och bord. Designen av Kauppi & Kauppi med de mjuka linjerna och strama siluetterna för tankarna till både skandinavisk design och äldre japanskt porslin.

| | |
|---|---|
| EAN / GTIN | 7312908361163 |
| E-nummer | 7510809 |
| Artikelnr | 8361-200-16 |
| Typbeteckning | 51821W/G9 |

CE



**Specifikation**

| | |
|---|---|
| Material | Porslin |
| Sockelfärg | Svart (NCS S 9000-N) |
| Glas | Matt opalglas |
| Glasgänga (mm) | 84,5 mm |
| Glaspackning | Silikon |
| Vikt | 1,175 kg |
| Diameter (mm) | 98 |
| Höjd (mm) | 149 |
| Bestyckning | G9 |
| Ljuskälla | Max 20W (ej inkl) |
| Effekt | Max 20W |
| Märkspänning | 230V |
| IP-klass | IP44 |
| Isolationsklass | II |
| D-klass | Nej |
| IK-klass | IK02 |
| Ta | -30 - +25 |
| Monteringssätt | Vägg |
| Brytväggar | 1 |
| Kabelarea, max | 3 x 2,5 mm2 |
| Överkoppling | Ja, ej utanpåliggande kabel |
| Utanpåliggande kabel | Ja |
| Anslutning | Kopplingsplint |
| Familj | Ohm |
| Design | Kauppi & Kauppi |
| Byggvarubedömd | Nej |

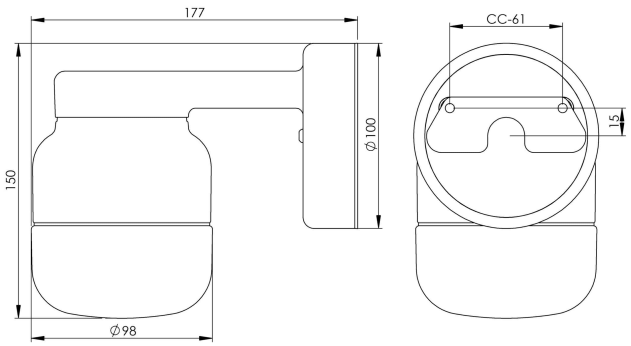


**Underhåll**

Bryt strömmen till armaturen. Skruva av glaset och rengör det, diskas med fördel i diskmaskin. Använd inte rengöringsmedel som innehåller lösningsmedel. Sätt kupan på plats och byt ljuskälla om nödvändigt.

**Reservdelar**

Kupa Ohm 100/110 matt opal, Artikelnr: 1-6160-30
Glaspackning silikon för gänga 84,5 mm, Artikelnr: 02786-9

*Om armaturen modifieras skall Ifö Electric inte längre hållas ansvarig för säkerheten. Ansvarig för modifieringen skall då anses vara tillverkare. Vi reserverar oss för eventuella fel i texten samt förbehåller oss rätten till förändringar av de tekniska specifikationerna (utan föregående avisering).*