Opus 220/100 LED DALI 3000K



Opus är en armatur med elegant cylindrisk form. Genom sin tidlösa design kan den placeras vägg-eller takmonterad, såväl inom- som utomhus.

EAN / GTIN	7312908290968
E-nummer	7512286
Artikelnr	8290-8301-16
Typbeteckning	51831/DALI

Specifikation

Material	Porslin
Sockelfärg	Svart (NCS S 9000-N)
Glas	Matt opalglas
Glasgänga (mm)	184 mm
Glaspackning	Silikon
Vikt	2,44 kg
Diameter (mm)	220
Höjd (mm)	100
Bestyckning	LED
Ljuskälla	LED-modul, 17W
Effekt	17W
Lumen, ljuskälla	2500lm
Färgtemperatur	3000K
MacAdam	3 SDCM
Livslängd	LED-modul L80/B10: 100 000h (Drivdon 50 000)
Ra	Min 90
Ljusstyrning	DALI-1/DALI-2/Switch-Dim
Märkspänning	230V
Dimbar	Ja
IP-klass	IP44
Isolationsklass	I
Energiklass	C
D-klass	Nej
IK-klass	IK02
Ta	-30 - +25
Monteringssätt	Tak/vägg
CC-mått (mm)	70, 101
Brytväggar	3
Kabelinföring	Botteninföring
Kabelarea, max	Max 5 x 2,5 mm2
Överkoppling	Ja
Utanpåliggande kabel	Ja
Anslutning	Kopplingsplint
Familj	Opus
Design	Duoform
Byggvarubedömd	Nej

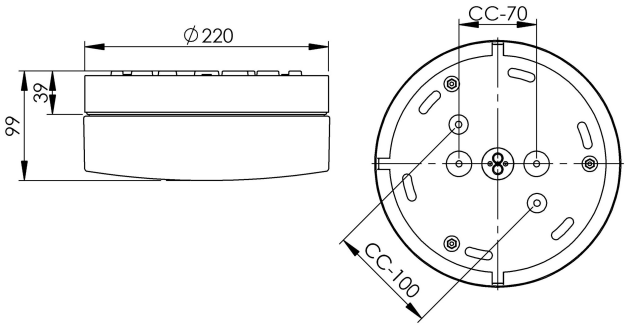

Underhåll

Bryt strömmen till armaturen. Skruva av glaset och rengör det. Använd inte rengöringsmedel som innehåller lösningsmedel. Byt LED-modul om nödvändigt. Kontrollera packningen och byt den om nödvändigt. Sätt på glaset.

Reservdelar

Kupa Opus 220/100 matt opal, Artikelnr: 1-6178-30
Glaspackning silikon för bajonett 184 mm, Artikelnr: 1-03397
LED-modul 17W 3000K DALI, Artikelnr: 1-54081-1930
Drivdon DALI 9-18W till typ 18262/DALI, 51831/DALI, 51833/DALI, Artikelnr: 1-6344

Om armaturen modifieras skall Ifö Electric inte längre hållas ansvarig för säkerheten. Ansvarig för modifieringen skall då anses vara tillverkare. Vi reserverar oss för eventuella fel i texten samt förbehåller oss rätten till förändringar av de tekniska specifikationerna (utan föregående avisering).