# Classic Bastu

Classic är en trotjänare i sortimentet. Classic har en keramisk sockel och blank opal kupa. Placeras i tak eller på vägg i bastu.

| | |
|---|---|
| EAN / GTIN | 7312908048149 |
| E-nummer | 7530388 |
| Artikelnr | 8048-509-14 |
| Typbeteckning | 7047 |
| Norskt El-nummer | 3041056 |
| Finskt S-nummer | 4112838 |



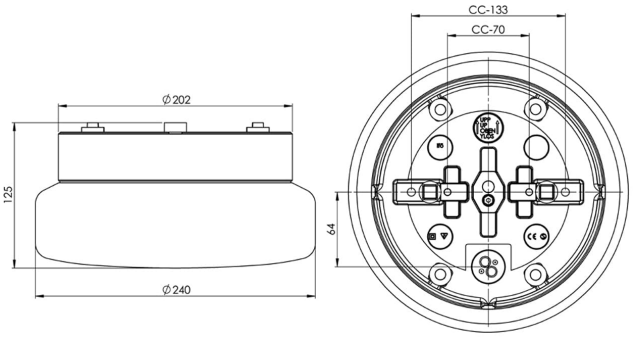


**Specifikation**

| | |
|---|---|
| Material | Porslin |
| Sockelfärg | Brun (NCS 7810-Y66R) |
| Glas | Blankt opalglas |
| Glasgänga (mm) | 185,5 mm |
| Glaspackning | Silikon |
| Vikt | 2,3 kg |
| Diameter (mm) | 240 |
| Höjd (mm) | 125 |
| Bestyckning | E27 |
| Ljuskälla | Max 40W tak/60W vägg (inkl.) |
| Effekt | Max 40W tak/60W vägg |
| Märkspänning | 230V |
| IP-klass | IP44 |
| Isolationsklass | II |
| Energiklass | G |
| D-klass | Nej |
| IK-klass | IK02 |
| Ta | Max +125 |
| Monteringssätt | Tak/vägg |
| CC-mått (mm) | 133, 70 |
| Brytväggar | 3 |
| Kabelinföring | Botteninföring |
| Kabelgenomföringar | Botteninföring |
| Kabelarea, max | Max 2 x 2,5 mm2 |
| Överkoppling | Ja |
| Utanpåliggande kabel | Ja |
| Anslutning | Trådfäste |
| Familj | Bastu |
| Design | Duoform |
| Byggvarubedömd | Nej |

**Armaturspecifik information**

Även godkänd för ångbastu. Bastuljuskälla E27, 40W inkluderad.

**Underhåll**

Bryt strömmen till armaturen. Skruva av glaset och rengör det. Använd inte rengöringsmedel som innehåller lösningsmedel. Byt ljuskälla om nödvändigt. Kontrollera packningen och byt den om nödvändigt. Sätt på glaset.

**Reservdelar**

Kupa Classic blank opal, Artikelnr: 1-6115
Glaspackning silikon för gänga 185,5 mm, Artikelnr: 03431

*Om armaturen modifieras skall Ifö Electric inte längre hållas ansvarig för säkerheten. Ansvarig för modifieringen skall då anses vara tillverkare. Vi reserverar oss för eventuella fel i texten samt förbehåller oss rätten till förändringar av de tekniska specifikationerna (utan föregående avisering).*