Classic Bastu

Classic är en trotjänare i sortimentet. Classic har en keramisk sockel och blank opal kupa. Placeras i tak eller på vägg i bastu.

EAN / GTIN	7312908048101
E-nummer	7530386
Artikelnr	8048-509-10
Typbeteckning	7047
Norskt El-nummer	3041054
Finskt S-nummer	4112836



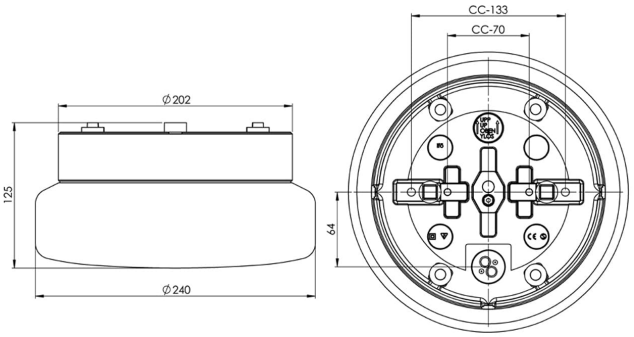

Specifikation

Material	Porslin
Sockelfärg	Vit (NCS S 1000-N)
Glas	Blankt opalglas
Glasgänga (mm)	185,5 mm
Glaspackning	Silikon
Vikt	2,3 kg
Diameter (mm)	240
Höjd (mm)	125
Bestyckning	E27
Ljuskälla	Max 40W tak/60W vägg (inkl.)
Effekt	Max 40W tak/60W vägg
Märkspänning	230V
IP-klass	IP44
Isolationsklass	II
Energiklass	G
D-klass	Nej
IK-klass	IK02
Ta	Max +125
Monteringssätt	Tak/vägg
CC-mått (mm)	133, 70
Brytväggar	3
Kabelinföring	Botteninföring
Kabelgenomföringar	Botteninföring
Kabelarea, max	Max 2 x 2,5 mm2
Överkoppling	Ja
Utanpåliggande kabel	Ja
Anslutning	Trådfäste
Familj	Bastu
Design	Duoform
Byggvarubedömd	Nej

Armaturspecifik information

Även godkänd för ångbastu. Bastuljuskälla E27, 40W inkluderad.

Underhåll

Bryt strömmen till armaturen. Skruva av glaset och rengör det. Använd inte rengöringsmedel som innehåller lösningsmedel. Byt ljuskälla om nödvändigt. Kontrollera packningen och byt den om nödvändigt. Sätt på glaset.

Reservdelar

Kupa Classic blank opal, Artikelnr: 1-6115
Glaspackning silikon för gänga 185,5 mm, Artikelnr: 03431

Om armaturen modifieras skall Ifö Electric inte längre hållas ansvarig för säkerheten. Ansvarig för modifieringen skall då anses vara tillverkare. Vi reserverar oss för eventuella fel i texten samt förbehåller oss rätten till förändringar av de tekniska specifikationerna (utan föregående avisering).