Contrast Solhem Bastu

En bastuarmatur från contrast-serien med keramisk sockel och matt opal kupa. Finns med rak eller sned sockel för montage i tak eller på vägg.

EAN / GTIN	7312908047128
E-nummer	7530384
Artikelnr	8047-509-12
Typbeteckning	7047
Norskt El-nummer	3041049
Finskt S-nummer	4112831



Specifikation

Material	Porslin
Sockelfärg	Grå (NCS S 6005-G50Y)
Glas	Matt opalglas
Glasgänga (mm)	185,5 mm
Glaspackning	Silikon
Vikt	2,3 kg
Diameter (mm)	290
Höjd (mm)	143
Bestyckning	E27
Ljuskälla	Max 40W tak/60W vägg (inkl.)
Effekt	Max 40W tak/60W vägg
Märkspänning	230V
IP-klass	IP44
Isolationsklass	II
Energiklass	G
D-klass	Nej
IK-klass	IK02
Ta	Max +125
Monteringssätt	Tak/vägg
CC-mått (mm)	133, 70
Brytväggar	3
Kabelinföring	Botteninföring
Kabelgenomföringar	Botteninföring
Kabelarea, max	Max 2 x 2,5 mm2
Överkoppling	Ja
Utanpåliggande kabel	Ja
Anslutning	Trådfäste
Familj	Bastu
Design	Duoform
Byggvarubedömd	Nej

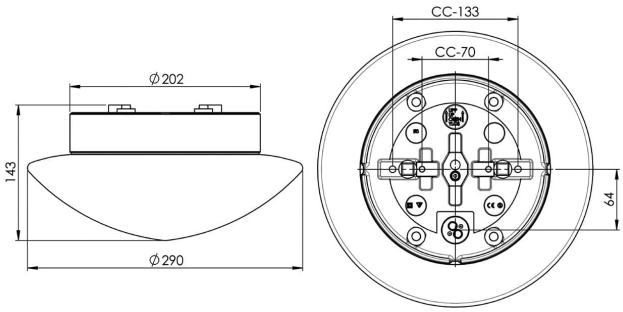

Armaturspecifik information

Även godkänd för ångbastu. Bastuljuskälla E27, 40W inkluderad.

Underhåll

Bryt strömmen till armaturen. Skruva av glaset och rengör det. Använd inte rengöringsmedel som innehåller lösningsmedel. Byt ljuskälla om nödvändigt. Kontrollera packningen och byt den om nödvändigt. Sätt på glaset.

Reservdelar

Kupa Solhem matt opal, Artikelnr: 1-6133
Glaspackning silikon för gänga 185,5 mm, Artikelnr: 03431

Om armaturen modifieras skall Ifö Electric inte längre hållas ansvarig för säkerheten. Ansvarig för modifieringen skall då anses vara tillverkare. Vi reserverar oss för eventuella fel i texten samt förbehåller oss rätten till förändringar av de tekniska specifikationerna (utan föregående avisering).