Contrast Fridhem

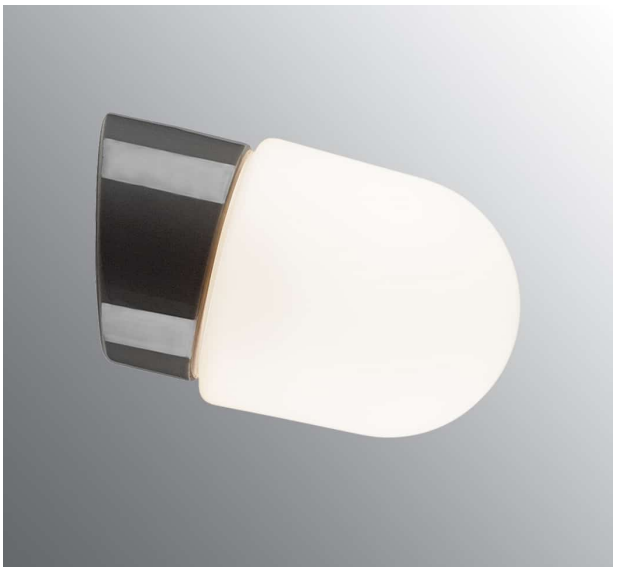

Contrast är en armaturserie med åtta olika kupor i matt opalglas. För att hedra bygden har varje glastyp fått ett eget lokalt ortsnamn. Ifö Contrast passar lika bra i privat som i offentlig miljö.

EAN / GTIN	7312908018128
E-nummer	7510209
Artikelnr	8018-500-12
Typbeteckning	52726
Norskt El-nummer	3055432
Finskt S-nummer	4211936

Specifikation

Material	Porslin
Sockelfärg	Grå (NCS S 6005-G50Y)
Glas	Matt opalglas
Glasgänga (mm)	84,5 mm
Glaspackning	Silikon
Vikt	0,9 kg
Diameter (mm)	115
Längd/djup (mm)	178
Höjd (mm)	137
Bestyckning	E27
Ljuskälla	E27, max 75W (ej inkl.)
Effekt	Max 75W
Märkspänning	230V
IP-klass	IP54
Isolationsklass	II
D-klass	Nej
IK-klass	IK02
Ta	-30 - +25
Monteringssätt	Vägg
CC-mått (mm)	60-66
Brytväggar	1 - kräver tätningssats
Kabelinföring	Botteninföring
Kabelgenomföringar	Botteninföring
Kabelarea, max	Max 2 x 2,5 mm2
Överkoppling	Ja
Utanpåliggande kabel	Ja
Anslutning	Polskruvar
Familj	Contrast
Design	Duoform
Byggvarubedömd	Ja

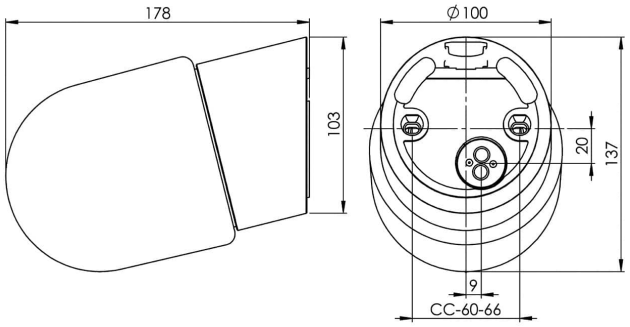

Armaturspecifik information

Vinklad 14 grader.

Underhåll

Bryt strömmen till armaturen. Skruva av glaset och rengör det. Använd inte rengöringsmedel som innehåller lösningsmedel. Byt ljuskälla om nödvändigt. Kontrollera packningen och byt den om nödvändigt. Sätt på glaset.

Reservdelar

Kupa Fridhem matt opal, Artikelnr: 1-6122
Glaspackning silikon för gänga 84,5 mm, Artikelnr: 02786-9

Om armaturen modifieras skall Ifö Electric inte längre hållas ansvarig för säkerheten. Ansvarig för modifieringen skall då anses vara tillverkare. Vi reserverar oss för eventuella fel i texten samt förbehåller oss rätten till förändringar av de tekniska specifikationerna (utan föregående avisering).