Cairo Large LED DALI 3000K

Cairo Large, den största armaturen i vår Aton-serie. Armaturen har keramisk sockel med matt opal kupa. Cairo Large är lämplig att montera både på vägg och i tak såväl inom- som utomhus.

EAN / GTIN	7312907305908
E-nummer	7508440
Artikelnr	7305-8001-10
Typbeteckning	8262/DALI



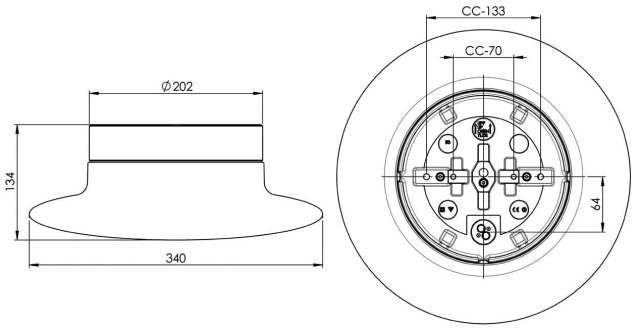

Specifikation

Material	Porslin
Sockelfärg	Vit (NCS S 1000-N)
Glas	Matt opalglas
Glasgänga (mm)	185,5 mm
Glaspackning	Silikon
Vikt	3,66 kg
Diameter (mm)	340
Höjd (mm)	134
Bestyckning	LED
Ljuskälla	LED-modul 12W
Effekt	12W
Lumen, ljuskälla	1350lm
Färgtemperatur	3000K
MacAdam	3 SDCM
Livslängd	L80/B10: 50 000 h
Ra	Min 90
Ljusstyrning	DALI Type 2
Märkspänning	230V
Dimbar	DALI PHM126 min 3%
IP-klass	IP44
Isolationsklass	II
Energiklass	E
D-klass	Nej
IK-klass	IK02
Ta	-30 - +25
Monteringssätt	Tak/vägg
CC-mått (mm)	133, 70
Brytväggar	3
Kabelinföring	Botteninföring
Kabelgenomföringar	Botteninföring
Kabelarea, max	Max 5 x 2,5 mm2
Överkoppling	Ja
Utanpåliggande kabel	Ja
Anslutning	Kopplingsplint
Familj	Aton
Design	Håkan Svennesson
Byggvarubedömd	Ja

Underhåll

Bryt strömmen till armaturen. Skruva av glaset och rengör det. Använd inte rengöringsmedel som innehåller lösningsmedel. Byt LED-modul om nödvändigt. Kontrollera packningen och byt den om nödvändigt. Sätt på glaset.

Reservdelar

Kupa Cairo Large matt opal, Artikelnr: 1-6195-30
Glaspackning silikon för gänga 185,5 mm, Artikelnr: 03431
LED-modul 12W DALI 3000K, Artikelnr: 1-54064-1930

Om armaturen modifieras skall Ifö Electric inte längre hållas ansvarig för säkerheten. Ansvarig för modifieringen skall då anses vara tillverkare. Vi reserverar oss för eventuella fel i texten samt förbehåller oss rätten till förändringar av de tekniska specifikationerna (utan föregående avisering).