Aton Cairo Large

Cairo Large, en större variant i vår atonserie. Armaturen har keramisk sockel med matt opal kupa. Cairo Large är lämplig att montera både på vägg och i tak såväl inom- som utomhus.

EAN / GTIN	7312907305168
E-nummer	7511451
Artikelnr	7305-500-16
Typbeteckning	7038A



Specifikation

Material	Porslin
Sockelfärg	Svart (NCS S 9000-N)
Glas	Matt opalglas
Glasgänga (mm)	185,5 mm
Glaspackning	Silikon
Vikt	3,7 kg
Diameter (mm)	340
Höjd (mm)	134
Bestyckning	E27
Ljuskälla	E27, max 75W (ej inkl.)
Effekt	75W
Märkspänning	230V
IP-klass	IP44
Isolationsklass	II
D-klass	Nej
IK-klass	IK02
Ta	-30 - +25
Monteringssätt	Tak/vägg
CC-mått (mm)	133, 70
Brytväggar	3
Kabelinföring	Botteninföring
Kabelgenomföringar	Botteninföring
Kabelarea, max	Max 2 x 2,5 mm2
Överkoppling	Ja
Utanpåliggande kabel	Ja
Anslutning	Trådfäste
Familj	Aton
Design	Håkan Svennesson SD
Byggvarubedömd	Nej

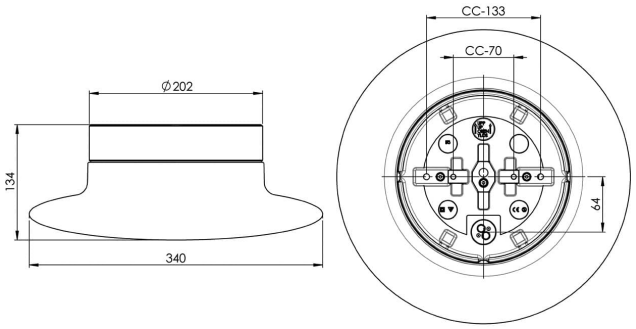

Underhåll

Bryt strömmen till armaturen. Skruva av glaset och rengör det. Använd inte rengöringsmedel som innehåller lösningsmedel. Byt ljuskälla om nödvändigt, för bäst ljusbild rekommenderar vi en lågenergilampa av twist-modell. Kontrollera packningen och byt den om nödvändigt. Sätt på glaset.

Reservdelar

Kupa Cairo Large matt opal, Artikelnr: 1-6195-30
Glaspackning silikon för gänga 185,5 mm, Artikelnr: 03431

Om armaturen modifieras skall Ifö Electric inte längre hållas ansvarig för säkerheten. Ansvarig för modifieringen skall då anses vara tillverkare. Vi reserverar oss för eventuella fel i texten samt förbehåller oss rätten till förändringar av de tekniska specifikationerna (utan föregående avisering).