# Open Klara

Ifö Open bygger på en serie öppna glas som, tillsammans med vår glaserade porslinssockel, ger ett stort antal olika modeller.Passar lika bra i gymmet som i köket, hallen eller offentliga miljöer.

| | |
|---|---|
| EAN / GTIN | 7312907105164 |
| E-nummer | 7502016 |
| Artikelnr | 7105-530-16 |
| Typbeteckning | 52740-1 |

CE



**Specifikation**

| | |
|---|---|
| Material | Porslin |
| Sockelfärg | Svart (NCS S 9000-N) |
| Glas | Matt opalglas |
| Glasgänga (mm) | 84,5 mm |
| Glaspackning | Silikon |
| Vikt | 1,08 kg |
| Diameter (mm) | 154 |
| Höjd (mm) | 177 |
| Bestyckning | E27 |
| Ljuskälla | E27, max 75W (ej inkl.) |
| Effekt | Max 75W |
| Märkspänning | 230V |
| IP-klass | IP21 |
| Isolationsklass | II |
| D-klass | Nej |
| IK-klass | IK02 |
| Ta | -30 - +25 |
| Monteringssätt | Tak |
| CC-mått (mm) | 60-66, 70 |
| Brytväggar | 2 |
| Kabelinföring | Botteninföring |
| Kabelgenomföringar | Botteninföring |
| Kabelarea, max | Max 2 x 2,5 mm2 |
| Överkoppling | Ja |
| Utanpåliggande kabel | Ja |
| Anslutning | Trådfäste |
| Familj | Open |
| Design | Duoform |
| Byggvarubedömd | Ja |

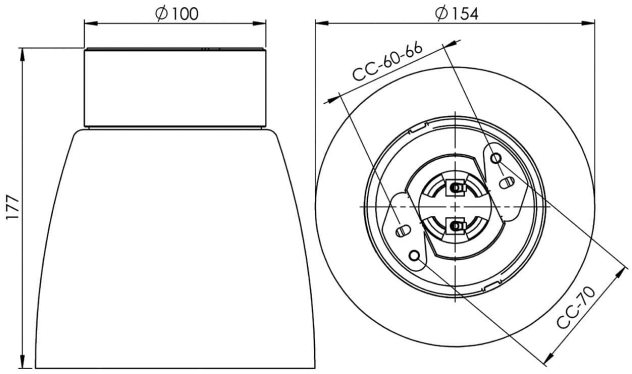


**Underhåll**

Bryt strömmen till armaturen. Skruva av kupan och rengör den. Använd inte rengöringsmedel som innehåller lösningsmedel. Byt ljuskälla om nödvändigt. Kontrollera packningen och byt den vid behov. Sätt på glaset.

**Reservdelar**

Kupa Open Klara matt opal, Artikelnr: 1-6172-30
Glaspackning silikon för gänga 84,5 mm, Artikelnr: 02786-9

*Om armaturen modifieras skall Ifö Electric inte längre hållas ansvarig för säkerheten. Ansvarig för modifieringen skall då anses vara tillverkare. Vi reserverar oss för eventuella fel i texten samt förbehåller oss rätten till förändringar av de tekniska specifikationerna (utan föregående avisering).*