Classic

Classic Lampetten är en trotjänare i vårt sortiment. Placeras på vägg. Finns även i bastu-utförande.

EAN / GTIN	7312906081209
E-nummer	7510310
Artikelnr	6081-900-10
Typbeteckning	6081
Norskt El-nummer	3002636
Finskt S-nummer	4211998



Specifikation

Material	Porslin
Sockelfärg	Vit (NCS S 1000-N)
Glas	Blankt opalglas
Glasgänga (mm)	57 mm
Glaspackning	Silikon
Vikt	0,81 kg
Diameter (mm)	74
Längd/djup (mm)	90
Bredd (mm)	74
Höjd (mm)	167
Bestyckning	E14
Ljuskälla	Max 40W (ej inkl.)
Effekt	Max 40W
Märkspänning	230V
IP-klass	IP55
Isolationsklass	II
D-klass	Nej
IK-klass	IK02
Ta	-30 - +25
Monteringssätt	Vägg
CC-mått (mm)	60
Brytväggar	2
Kabelinföring	Botteninföring
Kabelgenomföringar	Botteninföring
Kabelarea, max	Max 2 x 2,5 mm2
Överkoppling	Ja
Utanpåliggande kabel	Ja
Anslutning	Trådfäste
Familj	Classic
Design	Ifö Electric
Byggvarubedömd	Nej

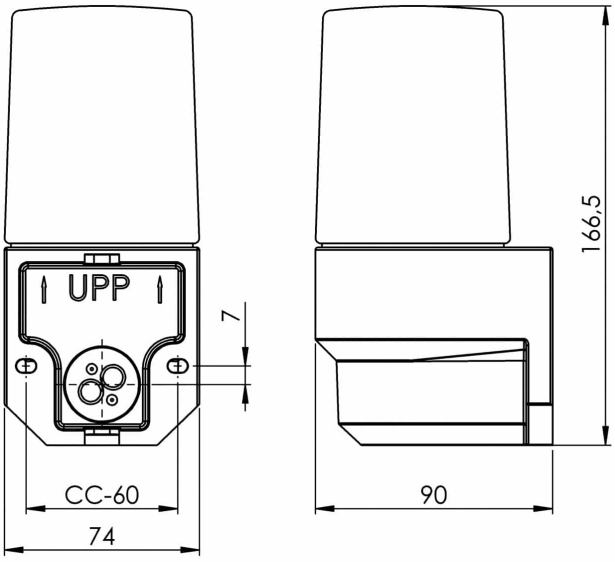

Underhåll

Bryt strömmen till armaturen. Skruva av glaset och rengör det. Använd inte rengöringsmedel som innehåller lösningsmedel. Byt ljuskälla om nödvändigt. Kontrollera packningen och byt den om nödvändigt. Sätt på glaset.

Reservdelar

Kupa Lampett blank opal, Artikelnr: 1-6113
Glaspackning silikon för gänga 57 mm för Bernadotte, Artikelnr: 03390

Om armaturen modifieras skall Ifö Electric inte längre hållas ansvarig för säkerheten. Ansvarig för modifieringen skall då anses vara tillverkare. Vi reserverar oss för eventuella fel i texten samt förbehåller oss rätten till förändringar av de tekniska specifikationerna (utan föregående avisering).

Ifö Electric AB. Box 116, 295 22 Bromölla, Sweden. Tel: +46 456 265 00 E-mail: info@ifoelectric.com Website: www.ifoelectric.com