Classic Bastu

En trotjänare i vårt sortiment. Placeras på vägg i bastu.

EAN / GTIN	7312906081124
E-nummer	7530751
Artikelnr	6081-700-12
Typbeteckning	6081
Norskt El-nummer	3041028
Finskt S-nummer	4212233



Specifikation

Material	Porslin
Sockelfärg	Grå (NCS S 6005-G50Y)
Glas	Blankt opalglas
Glasgänga (mm)	57 mm
Glaspackning	Silikon
Vikt	0,75 kg
Diameter (mm)	74
Längd/djup (mm)	90
Bredd (mm)	74
Höjd (mm)	167
Bestyckning	E14
Ljuskälla	Max 40W (inkl.)
Effekt	Max 40W
Märkspänning	230V
IP-klass	IP55
Isolationsklass	II
Energiklass	G
D-klass	Nej
IK-klass	IK02
Ta	Max +125
Monteringssätt	Vägg
CC-mått (mm)	60
Brytväggar	2
Kabelinföring	Botteninföring
Kabelgenomföringar	Botteninföring
Kabelarea, max	Max 2 x 2,5 mm2
Överkoppling	Ja
Utanpåliggande kabel	Ja
Anslutning	Trådfäste
Familj	Bastu
Design	Ifö Electric
Byggvarubedömd	Nej

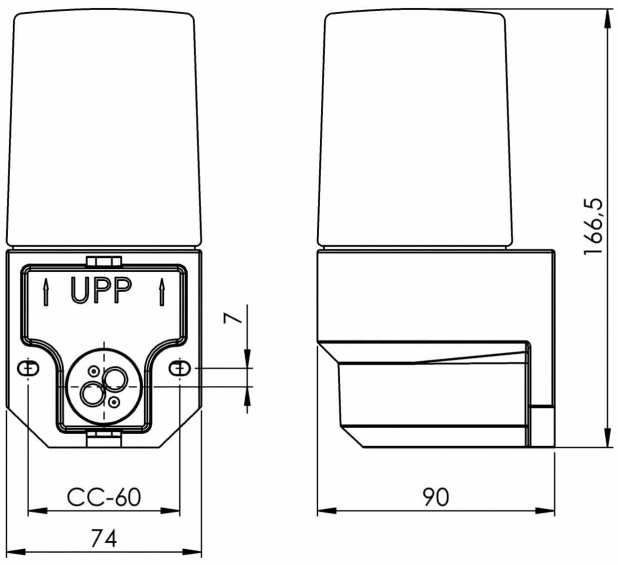

Armaturspecifik information

Även godkänd för ångbastu. Bastuljuskälla E14, 25W inkluderad.

Underhåll

Bryt strömmen till armaturen. Skruva av glaset och rengör det. Använd inte rengöringsmedel som innehåller lösningsmedel. Byt ljuskälla om nödvändigt. Kontrollera packningen och byt den om nödvändigt. Sätt på glaset.

Reservdelar

Kupa Lampett blank opal, Artikelnr: 1-6113
Glaspackning silikon för gänga 57 mm för Bernadotte, Artikelnr: 03390

Om armaturen modifieras skall Ifö Electric inte längre hållas ansvarig för säkerheten. Ansvarig för modifieringen skall då anses vara tillverkare. Vi reserverar oss för eventuella fel i texten samt förbehåller oss rätten till förändringar av de tekniska specifikationerna (utan föregående avisering).