Classic Glob 200 LED 3000K



Classicserien är vår trotjänare i sortimentet. Idealiska i de flesta utrymmen där funktion och tidlös formgivning är nyckelord. Classic Glob finns i flera olika kombinationer och går också att få med grå eller brun sockel.

EAN / GTIN	7312906046468
E-nummer	7503691
Artikelnr	6046-840-16
Typbeteckning	51765/LED

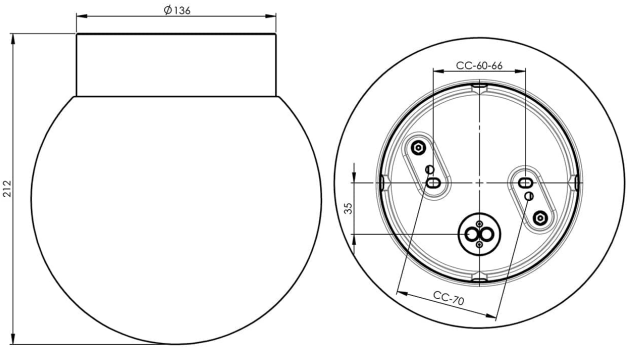

Specifikation

Material	Porslin
Sockelfärg	Svart (NCS S 9000-N)
Glas	Blankt opalglas
Glasgänga (mm)	123,5 mm
Glaspackning	Silikon
Vikt	1,59 kg
Diameter (mm)	200
Höjd (mm)	216
Bestyckning	LED
Ljuskälla	LED-modul 10W
Effekt	10W
Lumen, ljuskälla	1000lm
Armaturlumen	794
Färgtemperatur	3000K
MacAdam	3
Livslängd	L80/B10: 50 000 h
Ra	Min 90
Märkspänning	230V
Dimbar	**Endast bakkant - Vi rekommenderar dimmers från ION, Schneider, Vadsbo och Niko**
IP-klass	IP44
Isolationsklass	I
Energiklass	F
IK-klass	IK02
Ta	-30 - +25
Monteringssätt	Tak/vägg
CC-mått (mm)	60-66, 70
Brytväggar	4
Kabelinföring	Botteninföring
Kabelgenomföringar	Botteninföring
Kabelarea, max	Max 3 x 2,5 mm2
Överkoppling	Ja
Utanpåliggande kabel	Ja
Anslutning	Kopplingsplint
Familj	Classic Glob
Design	Ifö Electric
Byggvarubedömd	Ja

Underhåll

Bryt strömmen till armaturen. Skruva av glaset och rengör det. Använd inte rengöringsmedel som innehåller lösningsmedel. Byt ljuskälla om nödvändigt. Kontrollera packningen och byt den om nödvändigt. Sätt på glaset.

Reservdelar

Kupa Glob Ø 200 mm blank opal, Artikelnr: 1-6141
Glaspackning silikon för gänga 123,5 mm, Artikelnr: 02789
LED-modul 10W 3000K, Artikelnr: 1-54056-930

Om armaturen modifieras skall Ifö Electric inte längre hållas ansvarig för säkerheten. Ansvarig för modifieringen skall då anses vara tillverkare. Vi reserverar oss för eventuella fel i texten samt förbehåller oss rätten till förändringar av de tekniska specifikationerna (utan föregående avisering).