# Classic Stallglas

Classicserien är en trotjänare i sortimentet. Idealiska i de flesta utrymmen där funktion och tidlös formgivning är ett nyckelord.

| | |
|---|---|
| EAN / GTIN | 7312906043108 |
| E-nummer | 7511464 |
| Artikelnr | 6043-510-10 |
| Typbeteckning | 52721-2 |



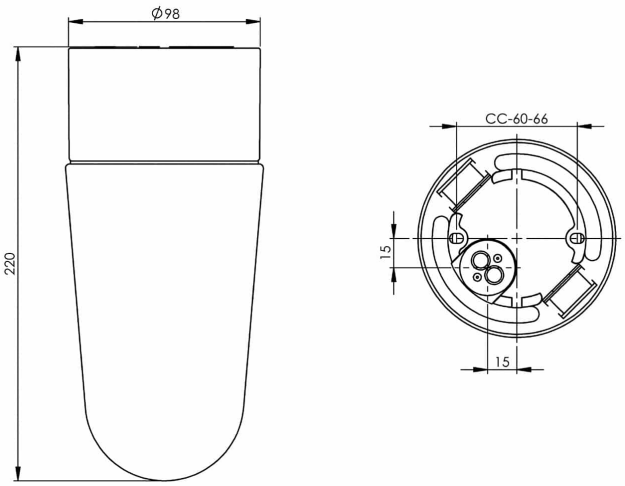


**Specifikation**

| | |
|---|---|
| Material | Porslin |
| Sockelfärg | Vit (NCS S 1000-N) |
| Glas | Klarglas |
| Glasgänga (mm) | 84,5 mm |
| Glaspackning | Silikon |
| Vikt | 0,94 kg |
| Diameter (mm) | 98 |
| Höjd (mm) | 220 |
| Bestyckning | E27 |
| Ljuskälla | E27, max 75W (ej inkl.) |
| Effekt | E27, max 75W (ej inkl.) |
| Märkspänning | 230V |
| IP-klass | IP54 |
| Isolationsklass | II |
| D-klass | Ja |
| IK-klass | IK02 |
| Ta | -30 - +25 |
| Monteringssätt | Tak/vägg |
| CC-mått (mm) | 60-66 |
| Brytväggar | 2 - kräver tätningssats |
| Kabelinföring | Botteninföring |
| Kabelgenomföringar | Botteninföring |
| Kabelarea, max | Max 2 x 2,5 mm2 |
| Överkoppling | Ja |
| Utanpåliggande kabel | Ja |
| Anslutning | Polskruvar |
| Familj | Classic |
| Design | Ifö Electric |
| Byggvarubedömd | Nej |

**Armaturspecifik information**

Våra kupor är alla unika, mindre variationer kan förekomma. Tillåten för användning i miljöer där en ansamling av icke-ledande damm på armaturen kan förväntas.

**Underhåll**

Bryt strömmen till armaturen. Skruva av glaset och rengör det. Använd inte rengöringsmedel som innehåller lösningsmedel. Byt ljuskälla om nödvändigt. Kontrollera packningen och byt den om nödvändigt. Sätt på glaset.

**Reservdelar**

Kupa Stallglas klarglas, Artikelnr: 1-6135-2
Glaspackning silikon för gänga 84,5 mm, Artikelnr: 02786-9

*Om armaturen modifieras skall Ifö Electric inte längre hållas ansvarig för säkerheten. Ansvarig för modifieringen skall då anses vara tillverkare. Vi reserverar oss för eventuella fel i texten samt förbehåller oss rätten till förändringar av de tekniska specifikationerna (utan föregående avisering).*