Classic Glob 200

Classicserien är vår trotjänare i sortimentet. Idealiska i de flesta utrymmen där funktion och tidlös formgivning är nyckelord. Classic Glob finns i flera olika kombinationer och går också att få med grå eller brun sockel.

EAN / GTIN	7312906042200
E-nummer	7511432
Artikelnr	6042-510-10
Typbeteckning	52760

Specifikation

Material	Porslin
Sockelfärg	Vit (NCS S 1000-N)
Glas	Klarglas
Glasgänga (mm)	99 mm
Glaspackning	Silikon
Vikt	1,36 kg
Diameter (mm)	200
Höjd (mm)	238
Bestyckning	E27
Ljuskälla	E27, max 60W (ej inkl.)
Effekt	Max 60W
Märkspänning	230V
IP-klass	IP54
Isolationsklass	II
D-klass	Nej
IK-klass	IK02
Ta	-30 - +25
Monteringssätt	Tak/vägg
CC-mått (mm)	60-66, 70
Brytväggar	0
Kabelinföring	Botteninföring
Kabelgenomföringar	Botteninföring
Kabelarea, max	Max 2 x 2,5 mm2
Överkoppling	Ja
Utanpåliggande kabel	Nej
Anslutning	Polskruvar
Familj	Classic Glob
Design	Ifö Electric
Byggvarubedömd	Ja

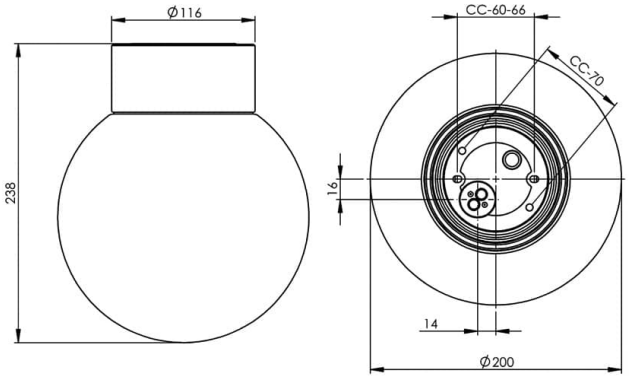

Armaturspecifik information

Våra kupor är alla unika, mindre variationer kan förekomma.

Underhåll

Bryt strömmen till armaturen. Skruva av glaset och rengör det. Använd inte rengöringsmedel som innehåller lösningsmedel. Byt ljuskälla om nödvändigt. Kontrollera packningen och byt den om nödvändigt. Sätt på glaset.

Reservdelar

Kupa Glob Ø 200 mm klarglas, Artikelnr: 1-6137-2
Glaspackning silikon för gänga 99 mm, Artikelnr: 03542

Om armaturen modifieras skall Ifö Electric inte längre hållas ansvarig för säkerheten. Ansvarig för modifieringen skall då anses vara tillverkare. Vi reserverar oss för eventuella fel i texten samt förbehåller oss rätten till förändringar av de tekniska specifikationerna (utan föregående avisering).