# Classic Glob 150 LED 3000K



Classicserien är vår trotjänare i sortimentet. Idealiska i de flesta utrymmen där funktion och tidlös formgivning är nyckelord. Classic Glob finns i flera olika kombinationer och går också att få med grå eller brun sockel.

| | |
|---|---|
| EAN / GTIN | 7312906040817 |
| E-nummer | 7502724 |
| Artikelnr | 6040-840-16 |
| Typbeteckning | 52721-2/LED |

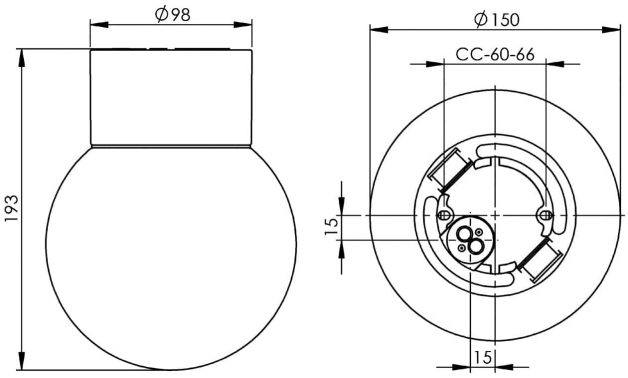


**Specifikation**

| | |
|---|---|
| Material | Porslin |
| Sockelfärg | Svart (NCS S 9000-N) |
| Glas | Blankt opalglas |
| Glasgänga (mm) | 84,5 mm |
| Glaspackning | Silikon |
| Vikt | 0,98 kg |
| Diameter (mm) | 150 |
| Höjd (mm) | 193 |
| Bestyckning | LED |
| Ljuskälla | LED-modul, 8W |
| Effekt | 8W |
| Lumen, ljuskälla | 800lm |
| Armaturlumen | 687 |
| Färgtemperatur | 3000K |
| MacAdam | 3 |
| Livslängd | L80/B10: 50 000 h |
| Ra | Min 90 |
| Märkspänning | 230V |
| Dimbar | **Endast bakkant - Vi rekommenderar dimmers från ION, Schneider, Vadsbo och Niko** |
| IP-klass | IP54 |
| Isolationsklass | I |
| Energiklass | F |
| D-klass | Ja |
| IK-klass | IK02 |
| Ta | -30 - +25 |
| Monteringssätt | Tak/vägg |
| CC-mått (mm) | 60-66 |
| Brytväggar | 2 - kräver tätningssats |
| Kabelinföring | Botteninföring |
| Kabelgenomföringar | Botteninföring |
| Kabelarea, max | Max 3 x 2,5 mm2 |
| Överkoppling | Ja |
| Utanpåliggande kabel | Ja |
| Anslutning | Kopplingsplint |
| Familj | Classic Glob |
| Design | Ifö Electric |
| Byggvarubedömd | Ja |

**Armaturspecifik information**

Tillåten för användning i miljöer där en ansamling av icke-ledande damm på armaturen kan förväntas.

**Underhåll**

Bryt strömmen till armaturen. Skruva av glaset och rengör det. Använd inte rengöringsmedel som innehåller lösningsmedel. Byt ljuskälla om nödvändigt. Kontrollera packningen och byt den om nödvändigt. Sätt på glaset.

**Reservdelar**

Kupa Glob Ø 150 mm blank opal, Artikelnr: 1-6108
Glaspackning silikon för gänga 84,5 mm, Artikelnr: 02786-9
LED-modul 8W - 3000K, Artikelnr: 1-54057-930

*Om armaturen modifieras skall Ifö Electric inte längre hållas ansvarig för säkerheten. Ansvarig för modifieringen skall då anses vara tillverkare. Vi reserverar oss för eventuella fel i texten samt förbehåller oss rätten till förändringar av de tekniska specifikationerna (utan föregående avisering).*