Classic Glob 150 LED 3000K



Classicserien är vår trotjänare i sortimentet. Idealiska i de flesta utrymmen där funktion och tidlös formgivning är nyckelord. Classic Glob finns i flera olika kombinationer och går också att få med grå eller brun sockel.

EAN / GTIN	7312906040800
E-nummer	7502723
Artikelnr	6040-840-10
Typbeteckning	52721-2/LED

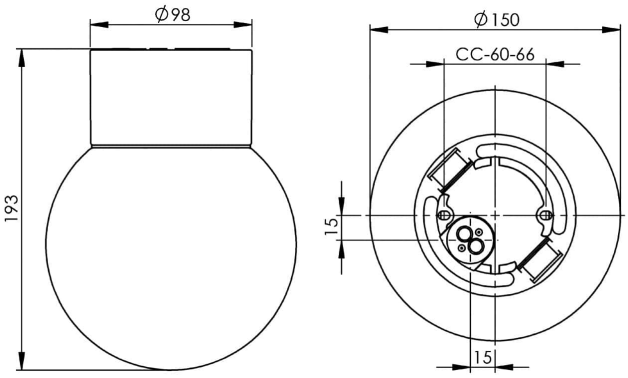

Specifikation

Material	Porslin
Sockelfärg	Vit (NCS S 1000-N)
Glas	Blankt opalglas
Glasgänga (mm)	84,5 mm
Glaspackning	Silikon
Vikt	0,98 kg
Diameter (mm)	150
Höjd (mm)	193
Bestyckning	LED
Ljuskälla	LED-modul, 8W
Effekt	8W
Lumen, ljuskälla	800lm
Armaturlumen	687
Färgtemperatur	3000K
MacAdam	3
Livslängd	L80/B10: 50 000 h
Ra	Min 90
Märkspänning	230V
Dimbar	**Endast bakkant - Vi rekommenderar dimmers från ION, Schneider, Vadsbo och Niko**
IP-klass	IP54
Isolationsklass	I
Energiklass	F
D-klass	Ja
IK-klass	IK02
Ta	-30 - +25
Monteringssätt	Tak/vägg
CC-mått (mm)	60-66
Brytväggar	2 - kräver tätningssats
Kabelinföring	Botteninföring
Kabelgenomföringar	Botteninföring
Kabelarea, max	Max 3 x 2,5 mm2
Överkoppling	Ja
Utanpåliggande kabel	Ja
Anslutning	Kopplingsplint
Familj	Classic Glob
Design	Ifö Electric
Byggvarubedömd	Ja

Armaturspecifik information

Tillåten för användning i miljöer där en ansamling av icke-ledande damm på armaturen kan förväntas.

Underhåll

Bryt strömmen till armaturen. Skruva av glaset och rengör det. Använd inte rengöringsmedel som innehåller lösningsmedel. Byt ljuskälla om nödvändigt. Kontrollera packningen och byt den om nödvändigt. Sätt på glaset.

Reservdelar

Kupa Glob Ø 150 mm blank opal, Artikelnr: 1-6108
Glaspackning silikon för gänga 84,5 mm, Artikelnr: 02786-9
LED-modul 8W - 3000K, Artikelnr: 1-54057-930

Om armaturen modifieras skall Ifö Electric inte längre hållas ansvarig för säkerheten. Ansvarig för modifieringen skall då anses vara tillverkare. Vi reserverar oss för eventuella fel i texten samt förbehåller oss rätten till förändringar av de tekniska specifikationerna (utan föregående avisering).