Sockel Ohm gänga 123,5 mm E27



Sockel Ohm gänga 123,5 mm svart IP44, E27.

EAN / GTIN	7312905582271
E-nummer	7507245
Artikelnr	55822-000-16
Typbeteckning	51822/E27

Specifikation

Material	Porslin
Sockelfärg	Svart (NCS S 9000-N)
Glasgänga (mm)	123,5 mm
Glaspackning	Silikon
Vikt	0,73 kg
Diameter (mm)	138
Höjd (mm)	57
Bestyckning	E27
Ljuskälla	E27, max 40W (ej inkl.)
Effekt	Max 40W
Märkspänning	230V
IP-klass	IP44
Isolationsklass	II
D-klass	Nej
IK-klass	IK02
Ta	-30 - +25
Monteringssätt	Tak/vägg
CC-mått (mm)	60-66, 70
Brytväggar	0
Kabelinföring	Botteninföring
Kabelgenomföringar	Botteninföring
Kabelarea, max	Max 2 x 2,5 mm2
Överkoppling	Ja
Utanpåliggande kabel	Nej
Anslutning	Trådfäste
Familj	Socklar
Design	Kauppi & Kauppi
Byggvarubedömd	Nej

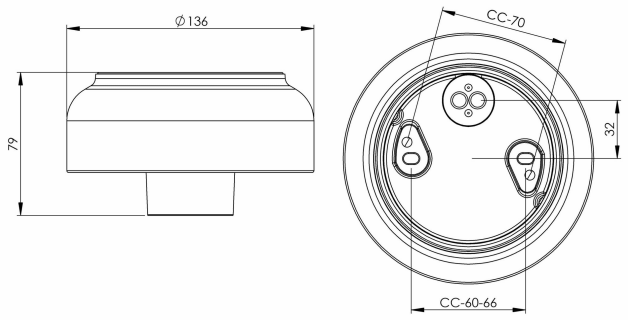

Underhåll

Bryt strömmen till armaturen. Skruva av glaset och rengör det. Använd inte rengöringsmedel som innehåller lösningsmedel. Byt ljuskälla om nödvändigt. Kontrollera packningen och byt den om nödvändigt. Sätt på glaset.

Reservdelar

Glaspackning silikon för gänga 123,5 mm, Artikelnr: 02789

Om sockeln modifieras skall Ifö Electric inte längre hållas ansvarig för säkerheten. Ansvarig för modifieringen skall då anses vara tillverkare. Vi reserverar oss för eventuella fel i texten samt förbehåller oss rätten till förändringar av de tekniska specifikationerna (utan föregående avisering).