Sockel Ohm gänga 84,5 mm E27

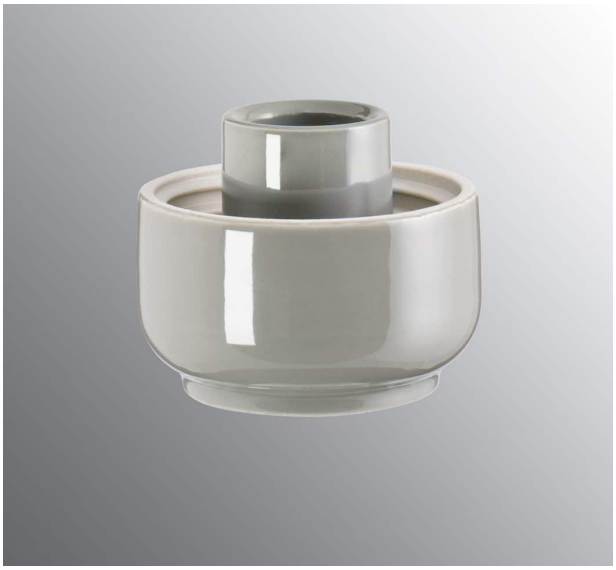

Sockel Ohm gänga 84,5 mm grå IP44 E27 40W

EAN / GTIN	7312905582127
E-nummer	7505323
Artikelnr	55821-000-12
Typbeteckning	51821/E27

Specifikation

Material	Porslin
Sockelfärg	Grå (NCS S 6005-G50Y)
Glasgänga (mm)	84,5 mm
Glaspackning	Silikon
Vikt	0,601 kg
Diameter (mm)	97
Höjd (mm)	56
Bestyckning	E27
Ljuskälla	E27, max 40W (ej inkl.)
Effekt	Max 40W
Märkspänning	230V
IP-klass	IP44
Isolationsklass	II
IK-klass	IK02
Monteringssätt	Tak/vägg
CC-mått (mm)	61, 45
Brytväggar	0
Kabelinföring	Botteninföring
Kabelgenomföringar	Botteninföring
Kabelarea, max	Max 2 x 2,5 mm2
Överkoppling	Ja
Utanpåliggande kabel	Nej
Anslutning	Trådfäste
Familj	Socklar
Design	Kauppi & Kauppi
Byggvarubedömd	Ja

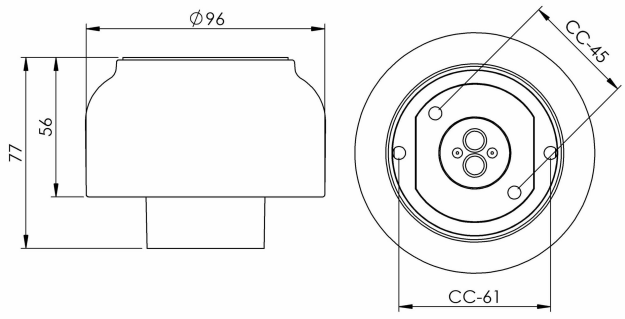

Armaturspecifik information

CC-mått 61 mm, alternativt två dolda hål för CC-mått 45 mm.

Underhåll

Bryt strömmen till armaturen. Skruva av glaset och rengör det. Använd inte rengöringsmedel som innehåller lösningsmedel. Byt ljuskälla om nödvändigt. Kontrollera packningen och byt den om nödvändigt. Sätt på glaset.

Om sockeln modifieras skall Ifö Electric inte längre hållas ansvarig för säkerheten. Ansvarig för modifieringen skall då anses vara tillverkare. Vi reserverar oss för eventuella fel i texten samt förbehåller oss rätten till förändringar av de tekniska specifikationerna (utan föregående avisering).