Sockel gänga 123,5 mm E27

Sockel gänga 123,5 mm brun IP44 rak botteninföring. E27.

EAN / GTIN	7312905576553
E-nummer	7507240
Artikelnr	55765-000-14
Typbeteckning	51765/E27



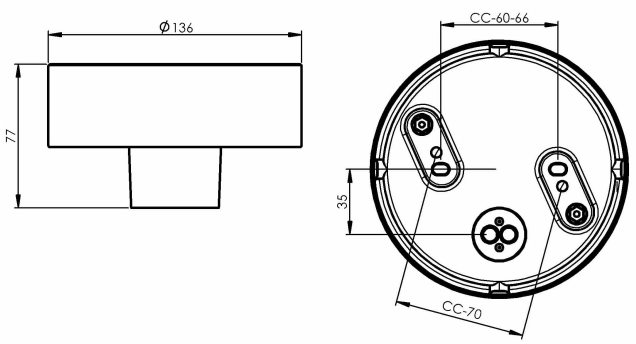

Specifikation

Material	Porslin
Sockelfärg	Brun (NCS 7810-Y66R)
Glasgänga (mm)	123,5 mm
Glaspackning	Silikon
Vikt	0,64 kg
Diameter (mm)	140
Höjd (mm)	45
Bestyckning	E27
Ljuskälla	E27, max 40W (ej inkl.)
Effekt	Max 40W
Märkspänning	230V
IP-klass	IP44
Isolationsklass	II
D-klass	Nej
IK-klass	IK02
Ta	-30 - +25
Monteringssätt	Tak/vägg
CC-mått (mm)	60-66, 70
Brytväggar	4
Kabelinföring	Botteninföring
Kabelgenomföringar	Botteninföring
Kabelarea, max	Max 2 x 2,5 mm2
Överkoppling	Ja
Utanpåliggande kabel	Ja
Anslutning	Trådfäste
Familj	Socklar
Byggvarubedömd	Nej

Underhåll

Bryt strömmen till armaturen. Skruva av glaset och rengör det. Använd inte rengöringsmedel som innehåller lösningsmedel. Byt ljuskälla om nödvändigt. Kontrollera packningen och byt den om nödvändigt. Sätt på glaset.

Reservdelar

Glaspackning silikon för gänga 123,5 mm, Artikelnr: 02789

Om sockeln modifieras skall Ifö Electric inte längre hållas ansvarig för säkerheten. Ansvarig för modifieringen skall då anses vara tillverkare. Vi reserverar oss för eventuella fel i texten samt förbehåller oss rätten till förändringar av de tekniska specifikationerna (utan föregående avisering).