Sockel gänga 84,5 mm

Sockel gänga 84,5 mm vit IP54 sned sidoinföring. Kompletteras med LED-modul max 6W

EAN / GTIN	7312905726804
E-nummer	7502802
Artikelnr	55726-800-10
Typbeteckning	52726/LED



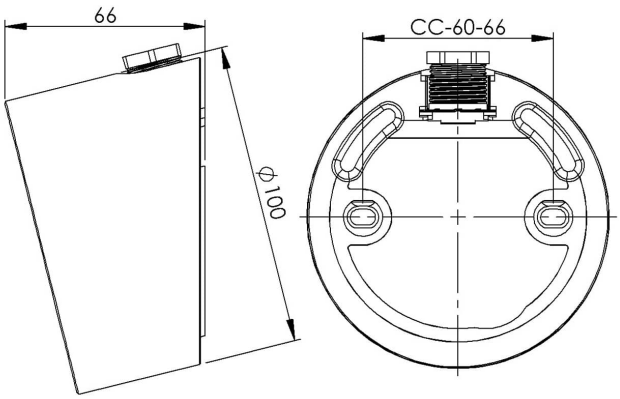

Specifikation

Material	Porslin
Sockelfärg	Vit (NCS S 1000-N)
Glasgänga (mm)	84,5 mm
Glaspackning	Silikon
Vikt	0,725 kg
Diameter (mm)	100
Längd/djup (mm)	66
Bestyckning	Obestyckad
Ljuskälla	LED-modul, max 8W (ej inkl)
Effekt	Max 8W
Märkspänning	230V
IP-klass	IP54
Isolationsklass	I
D-klass	Nej
IK-klass	IK02
Ta	-30 - +25
Monteringssätt	Vägg
CC-mått (mm)	60-66
Brytväggar	0
Kabelinföring	Sidoinföring
Kabelgenomföringar	Sidoinföring
Överkoppling	Ja
Utanpåliggande kabel	Ja
Familj	Socklar
Byggvarubedömd	Nej

Armaturspecifik information

Kompletteras med LED-modul, max 8W. Vinklad 14 grader.

Underhåll

Bryt strömmen till armaturen. Skruva av glaset och rengör det. Använd inte rengöringsmedel som innehåller lösningsmedel. Byt ljuskälla om nödvändigt. Kontrollera packningen och byt den om nödvändigt. Sätt på glaset.

Reservdelar

Glaspackning silikon för gänga 84,5 mm, Artikelnr: 02786-9

Om sockeln modifieras skall Ifö Electric inte längre hållas ansvarig för säkerheten. Ansvarig för modifieringen skall då anses vara tillverkare. Vi reserverar oss för eventuella fel i texten samt förbehåller oss rätten till förändringar av de tekniska specifikationerna (utan föregående avisering).