Sockel gänga 84,5 mm

Sockel gänga 84,5 mm vit IP44 rak botteninföring. Kompletteras med LED-modul max 8W

EAN / GTIN	7312905717864
E-nummer	7502806
Artikelnr	55717-800-16
Typbeteckning	8241/LED



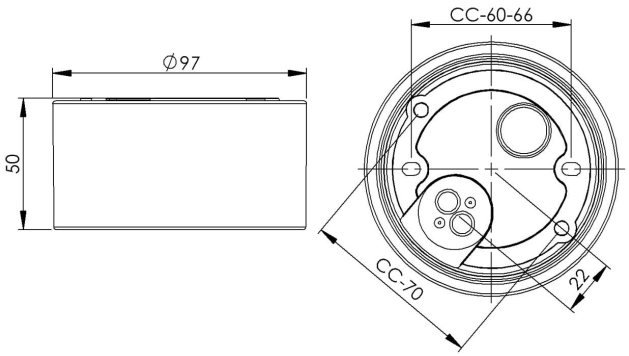

Specifikation

Material	Porslin
Sockelfärg	Svart (NCS S 9000-N)
Glasgänga (mm)	84,5 mm
Glaspackning	Silikon
Vikt	0,41 kg
Diameter (mm)	97
Höjd (mm)	50
Bestyckning	Obestyckad
Ljuskälla	LED-modul, max 8W (ej inkl)
Effekt	Max 8W
Märkspänning	230V
IP-klass	IP44
Isolationsklass	I
D-klass	Nej
IK-klass	IK02
Ta	-30 - +25
Monteringssätt	Tak/vägg
CC-mått (mm)	60-66, 70
Brytväggar	0
Kabelinföring	Botteninföring
Kabelgenomföringar	Botteninföring
Överkoppling	Ja
Utanpåliggande kabel	Nej
Familj	Socklar
Byggvarubedömd	Ja

Armaturspecifik information

Kompletteras med LED-modul, max 8W.

Underhåll

Bryt strömmen till armaturen. Skruva av glaset och rengör det. Använd inte rengöringsmedel som innehåller lösningsmedel. Byt LED-modul om nödvändigt. Kontrollera packningen och byt den om nödvändigt. Sätt på glaset.

Reservdelar

Glaspackning silikon för gänga 84,5 mm, Artikelnr: 02786-9

Om sockeln modifieras skall Ifö Electric inte längre hållas ansvarig för säkerheten. Ansvarig för modifieringen skall då anses vara tillverkare. Vi reserverar oss för eventuella fel i texten samt förbehåller oss rätten till förändringar av de tekniska specifikationerna (utan föregående avisering).