# Sockel gänga 84,5 mm

Sockel gänga 84,5 mm vit IP44 rak botteninföring. Kompletteras med LED-modul max 8W

| | |
|---|---|
| EAN / GTIN | 7312905717864 |
| E-nummer | 7502806 |
| Artikelnr | 55717-800-16 |
| Typbeteckning | 8241/LED |



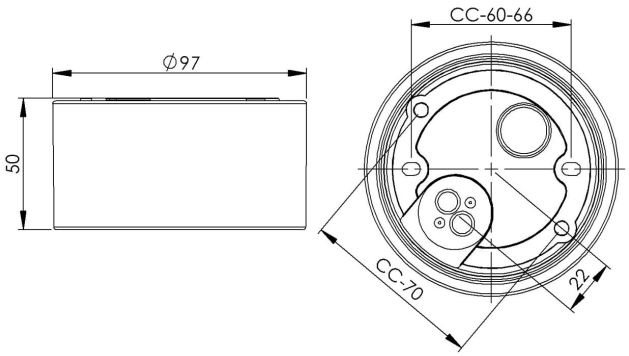


**Specifikation**

| | |
|---|---|
| Material | Porslin |
| Sockelfärg | Svart (NCS S 9000-N) |
| Glasgänga (mm) | 84,5 mm |
| Glaspackning | Silikon |
| Vikt | 0,41 kg |
| Diameter (mm) | 97 |
| Höjd (mm) | 50 |
| Bestyckning | Obestyckad |
| Ljuskälla | LED-modul, max 8W (ej inkl) |
| Effekt | Max 8W |
| Märkspänning | 230V |
| IP-klass | IP44 |
| Isolationsklass | I |
| D-klass | Nej |
| IK-klass | IK02 |
| Ta | -30 - +25 |
| Monteringssätt | Tak/vägg |
| CC-mått (mm) | 60-66, 70 |
| Brytväggar | 0 |
| Kabelinföring | Botteninföring |
| Kabelgenomföringar | Botteninföring |
| Överkoppling | Ja |
| Utanpåliggande kabel | Nej |
| Familj | Socklar |
| Byggvarubedömd | Ja |

**Armaturspecifik information**

Kompletteras med LED-modul, max 8W.

**Underhåll**

Bryt strömmen till armaturen. Skruva av glaset och rengör det. Använd inte rengöringsmedel som innehåller lösningsmedel. Byt LED-modul om nödvändigt. Kontrollera packningen och byt den om nödvändigt. Sätt på glaset.

**Reservdelar**

Glaspackning silikon för gänga 84,5 mm, Artikelnr: 02786-9

*Om sockeln modifieras skall Ifö Electric inte längre hållas ansvarig för säkerheten. Ansvarig för modifieringen skall då anses vara tillverkare. Vi reserverar oss för eventuella fel i texten samt förbehåller oss rätten till förändringar av de tekniska specifikationerna (utan föregående avisering).*