Sockel gänga 84,5 mm

Vit IP54 rak E27 75W inklusive linfäste

EAN / GTIN	7312905501005
E-nummer	7510021
Artikelnr	55010-000-10
Typbeteckning	52721-2
Norskt El-nummer	3056124
Finskt S-nummer	4211980



Specifikation

Material	Porslin
Sockelfärg	Vit (NCS S 1000-N)
Glasgänga (mm)	84,5 mm
Glaspackning	Silikon
Vikt	0,7 kg
Diameter (mm)	97
Höjd (mm)	54
Bestyckning	E27
Ljuskälla	E27, max 75W (ej inkl.)
Effekt	Max 75W
Märkspänning	230V
IP-klass	IP54
Isolationsklass	II
D-klass	Ja
IK-klass	IK02
Ta	-30 - +25
Monteringssätt	Linmontering
CC-mått (mm)	60-66
Brytväggar	0
Kabelinföring	Sidoinföring
Kabelgenomföringar	Sidoinföring
Kabelarea, max	Max 2 x 2,5 mm2
Överkoppling	Ja
Utanpåliggande kabel	Ja
Anslutning	Polskruvar
Familj	Socklar
Byggvarubedömd	Nej

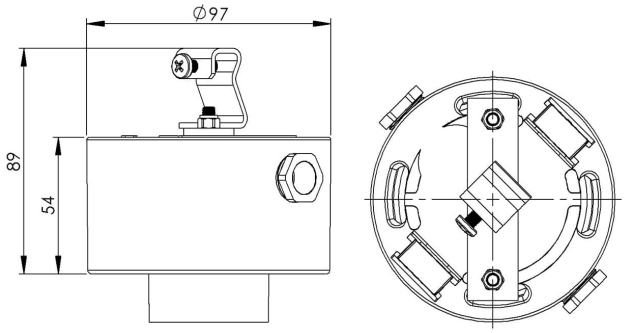

Armaturspecifik information

Tillåten för användning i miljöer där en ansamling av icke-ledande damm på armaturen kan förväntas.

Underhåll

Bryt strömmen till armaturen. Skruva av glaset och rengör det. Använd inte rengöringsmedel som innehåller lösningsmedel. Byt ljuskälla om nödvändigt. Kontrollera packningen och byt den om nödvändigt. Sätt på glaset.

Reservdelar

Glaspackning silikon för gänga 84,5 mm, Artikelnr: 02786-9

Om sockeln modifieras skall Ifö Electric inte längre hållas ansvarig för säkerheten. Ansvarig för modifieringen skall då anses vara tillverkare. Vi reserverar oss för eventuella fel i texten samt förbehåller oss rätten till förändringar av de tekniska specifikationerna (utan föregående avisering).