Sockel gänga 99 mm

Sockel gänga 99 mm vit IP44 rak botteninföring. Kompletteras med LED-modul max 8W

EAN / GTIN	7312905276866
E-nummer	7502809
Artikelnr	52760-800-16
Typbeteckning	7300/LED



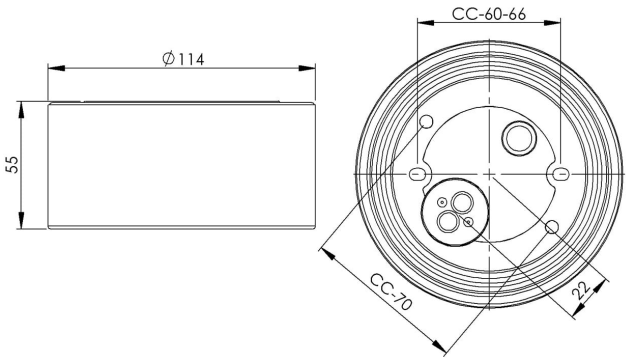

Specifikation

Material	Porslin
Sockelfärg	Svart (NCS S 9000-N)
Glasgänga (mm)	99 mm
Glaspackning	Silikon
Vikt	0,64 kg
Diameter (mm)	114
Höjd (mm)	55
Bestyckning	Obestyckad
Ljuskälla	LED-modul, max 8W (ej inkl)
Effekt	Max 8W
Märkspänning	230V
IP-klass	IP44
Isolationsklass	I
D-klass	Nej
IK-klass	IK02
Ta	-30 - +25
Monteringssätt	Tak/vägg
CC-mått (mm)	60-66, 70
Brytväggar	0
Kabelinföring	Botteninföring
Kabelgenomföringar	Botteninföring
Överkoppling	Ja
Utanpåliggande kabel	Nej
Familj	Socklar
Byggvarubedömd	Nej

Armaturspecifik information

Kompletteras med LED-modul, max 8W.

Underhåll

Bryt strömmen till armaturen. Skruva av glaset och rengör det. Använd inte rengöringsmedel som innehåller lösningsmedel. Byt ljuskälla om nödvändigt. Kontrollera packningen och byt den om nödvändigt. Sätt på glaset.

Reservdelar

Glaspackning silikon för gänga 99 mm, Artikelnr: 03542

Om sockeln modifieras skall Ifö Electric inte längre hållas ansvarig för säkerheten. Ansvarig för modifieringen skall då anses vara tillverkare. Vi reserverar oss för eventuella fel i texten samt förbehåller oss rätten till förändringar av de tekniska specifikationerna (utan föregående avisering).