Sockel gänga 99 mm

Grå IP54 rak E27 60W med botteninföring

EAN / GTIN	7312905276026
E-nummer	7500096
Artikelnr	52760-000-12
Typbeteckning	52760
Norskt El-nummer	3032265
Finskt S-nummer	4112863



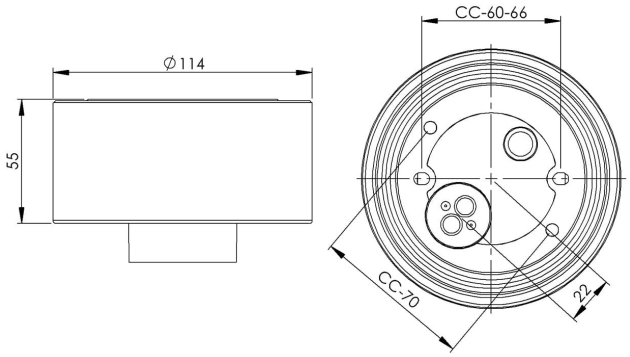

Specifikation

Material	Porslin
Sockelfärg	Grå (NCS S 6005-G50Y)
Glasgänga (mm)	99 mm
Glaspackning	Silikon
Vikt	0,64 kg
Diameter (mm)	115
Höjd (mm)	55
Bestyckning	E27
Ljuskälla	E27, max 60W (ej inkl.)
Effekt	Max 60W
Märkspänning	230V
IP-klass	IP54
Isolationsklass	II
D-klass	Nej
IK-klass	IK02
Ta	-30 - +25
Monteringssätt	Tak/vägg
CC-mått (mm)	60-66, 70
Brytväggar	0
Kabelinföring	Botteninföring
Kabelgenomföringar	Botteninföring
Kabelarea, max	Max 2 x 2,5 mm2
Överkoppling	Ja
Utanpåliggande kabel	Nej
Anslutning	Polskruvar
Familj	Socklar
Byggvarubedömd	Ja

Underhåll

Bryt strömmen till armaturen. Skruva av glaset och rengör det. Använd inte rengöringsmedel som innehåller lösningsmedel. Byt ljuskälla om nödvändigt. Kontrollera packningen och byt den om nödvändigt. Sätt på glaset.

Reservdelar

Glaspackning silikon för gänga 99 mm, Artikelnr: 03542

Om sockeln modifieras skall Ifö Electric inte längre hållas ansvarig för säkerheten. Ansvarig för modifieringen skall då anses vara tillverkare. Vi reserverar oss för eventuella fel i texten samt förbehåller oss rätten till förändringar av de tekniska specifikationerna (utan föregående avisering).