Sockel gänga 84,5 mm

Svart IP20 sned E27 75W

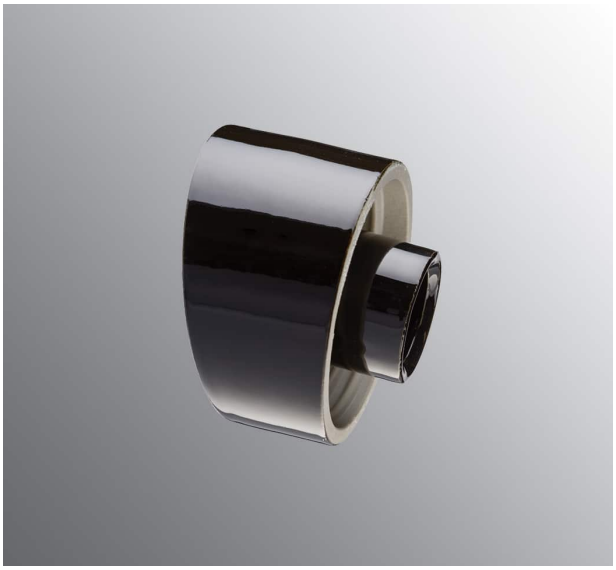

EAN / GTIN	7312905274169
E-nummer	7500078
Artikelnr	52741-000-16
Typbeteckning	52741
Norskt El-nummer	3032285
Finskt S-nummer	4112810

Specifikation

Material	Porslin
Sockelfärg	Svart (NCS S 9000-N)
Glasgänga (mm)	84,5 mm
Glaspackning	Silikon
Vikt	0,49 kg
Diameter (mm)	100
Bredd (mm)	59
Bestyckning	E27
Ljuskälla	E27, max 75W (ej inkl.)
Effekt	Max 75W
Märkspänning	230V
IP-klass	IP20
Isolationsklass	II
D-klass	Nej
IK-klass	IK02
Ta	-30 - +25
Monteringssätt	Vägg
CC-mått (mm)	60-66
Brytväggar	2
Kabelinföring	Botteninföring
Kabelgenomföringar	Botteninföring
Kabelarea, max	Max 2 x 2,5 mm2
Överkoppling	Ja
Utanpåliggande kabel	Ja
Anslutning	Trådfäste
Familj	Socklar
Byggvarubedömd	Ja

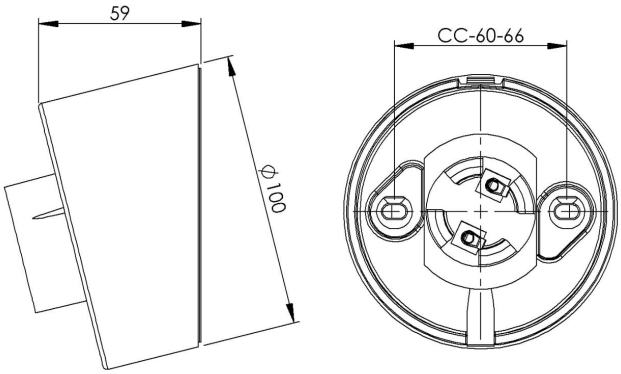

Armaturspecifik information

Vinklad 14 grader.

Underhåll

Bryt strömmen till armaturen. Skruva av glaset och rengör det. Använd inte rengöringsmedel som innehåller lösningsmedel. Byt ljuskälla om nödvändigt. Kontrollera packningen och byt den om nödvändigt. Sätt på glaset.

Reservdelar

Glaspackning silikon för gänga 84,5 mm, Artikelnr: 02786-9

Om sockeln modifieras skall Ifö Electric inte längre hållas ansvarig för säkerheten. Ansvarig för modifieringen skall då anses vara tillverkare. Vi reserverar oss för eventuella fel i texten samt förbehåller oss rätten till förändringar av de tekniska specifikationerna (utan föregående avisering).