Sockel gänga 84,5 mm

Sockel gänga 84,5 mm vit IP20 rak. Kompletteras med LED-modul max 8W.

EAN / GTIN	7312902740841
E-nummer	7502787
Artikelnr	52740-800-14
Typbeteckning	52740/LED



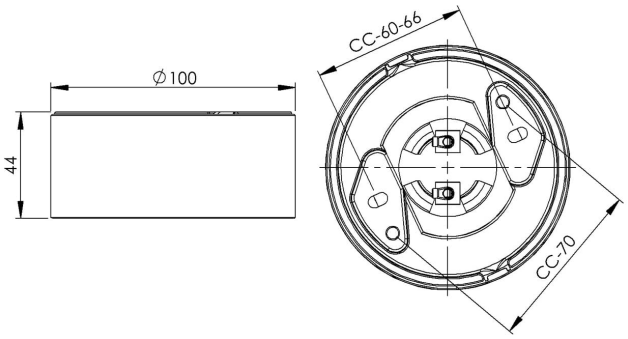

Specifikation

Material	Porslin
Sockelfärg	Brun (NCS 7810-Y66R)
Glasgänga (mm)	84,5 mm
Glaspackning	Silikon
Vikt	0,47 kg
Diameter (mm)	100
Höjd (mm)	44
Bestyckning	Obestyckad
Ljuskälla	LED-modul, max 8W (ej inkl)
Effekt	Max 8W
Märkspänning	230V
IP-klass	IP20
Isolationsklass	I
D-klass	Nej
IK-klass	IK02
Ta	-30 - +25
Monteringssätt	Tak/vägg
CC-mått (mm)	60-66, 70
Brytväggar	2
Kabelinföring	Botteninföring
Kabelgenomföringar	Botteninföring
Överkoppling	Ja
Utanpåliggande kabel	Ja
Familj	Socklar
Byggvarubedömd	Ja

Armaturspecifik information

Kompletteras med LED-modul, max 8W.

Underhåll

Bryt strömmen till armaturen. Skruva av glaset och rengör det. Använd inte rengöringsmedel som innehåller lösningsmedel. Byt ljuskälla om nödvändigt. Kontrollera packningen och byt den om nödvändigt. Sätt på glaset.

Reservdelar

Glaspackning silikon för gänga 84,5 mm, Artikelnr: 02786-9

Om sockeln modifieras skall Ifö Electric inte längre hållas ansvarig för säkerheten. Ansvarig för modifieringen skall då anses vara tillverkare. Vi reserverar oss för eventuella fel i texten samt förbehåller oss rätten till förändringar av de tekniska specifikationerna (utan föregående avisering).