Fotlamphållare Ø 100

Klassisk fotlamphållare i vitt porslin i modell större. Täcker en takdosa.

EAN / GTIN	7312905271106
E-nummer	7504093
Artikelnr	52711-000-10
Typbeteckning	51711



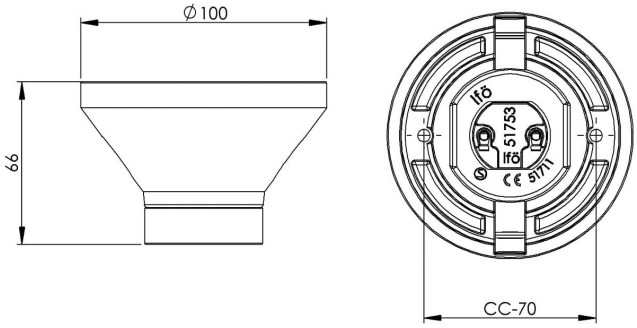

Specifikation

Material	Porslin
Sockelfärg	Vit (NCS S 1000-N)
Vikt	0,43 kg
Diameter (mm)	100
Höjd (mm)	66
Bestyckning	E27
Ljuskälla	E27, max 75W (ej inkl.)
Effekt	Max 75W
Märkspänning	230V
IP-klass	IP20
Isolationsklass	II
D-klass	Nej
IK-klass	IK03
Ta	-30 - +25
Monteringssätt	Tak/vägg
CC-mått (mm)	70
Brytväggar	2
Kabelinföring	Botteninföring
Kabelgenomföringar	Botteninföring
Kabelarea, max	Max 2 x 2,5 mm2
Överkoppling	Ja
Utanpåliggande kabel	Ja
Anslutning	Trådfäste
Familj	Basic
Design	Ifö Electric
Byggvarubedömd	Ja

Underhåll

Bryt strömmen till armaturen. Damma eller torka av med knappt fuktig trasa. Byt ljuskälla om nödvändigt.

Reservdelar

Lamphållarring glaserad E27 vit, Artikelnr: 1-51755-2

Om armaturen modifieras skall Ifö Electric inte längre hållas ansvarig för säkerheten. Ansvarig för modifieringen skall då anses vara tillverkare. Vi reserverar oss för eventuella fel i texten samt förbehåller oss rätten till förändringar av de tekniska specifikationerna (utan föregående avisering).