Basic

Det enkla är ofta det svåra men det är ofta det enkla som ger effekt och som vinner våra hjärtan. Trots sin enkelhet kan Ifö Basic användas i de mest exklusiva miljöer.

EAN / GTIN	7312905270260
E-nummer	7500005
Artikelnr	52702-000-16
Typbeteckning	52702
Norskt El-nummer	3032203
Finskt S-nummer	4212322

Specifikation

Material	Porslin
Sockelfärg	Svart (NCS S 9000-N)
Vikt	0,25 kg
Diameter (mm)	70
Höjd (mm)	56
Bestyckning	E27
Ljuskälla	E27, max 100W (ej inkl.)
Effekt	Max 100W
Märkspänning	230V
IP-klass	IP20
Isolationsklass	II
D-klass	Nej
IK-klass	IK03
Ta	-30 - +25
Monteringssätt	Tak/vägg
CC-mått (mm)	58
Brytväggar	2
Kabelinföring	Botteninföring
Kabelgenomföringar	Botteninföring
Kabelarea, max	Max 2 x 2,5 mm2
Överkoppling	Ja
Utanpåliggande kabel	Ja
Anslutning	Trådfäste
Familj	Basic
Design	Duoform
Byggvarubedömd	Ja

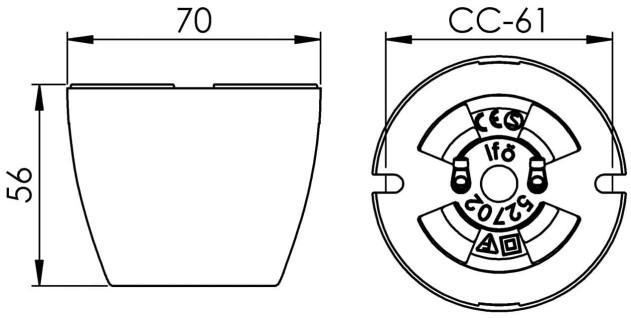

Underhåll

Bryt strömmen till armaturen. Damma eller torka av med knappt fuktig trasa. Byt ljuskälla om nödvändigt.

Om armaturen modifieras skall Ifö Electric inte längre hållas ansvarig för säkerheten. Ansvarig för modifieringen skall då anses vara tillverkare. Vi reserverar oss för eventuella fel i texten samt förbehåller oss rätten till förändringar av de tekniska specifikationerna (utan föregående avisering).

Ifö Electric AB. Box 116, 295 22 Bromölla, Sweden. Tel: +46 456 265 00 E-mail: info@ifoelectric.com Website: www.ifoelectric.com