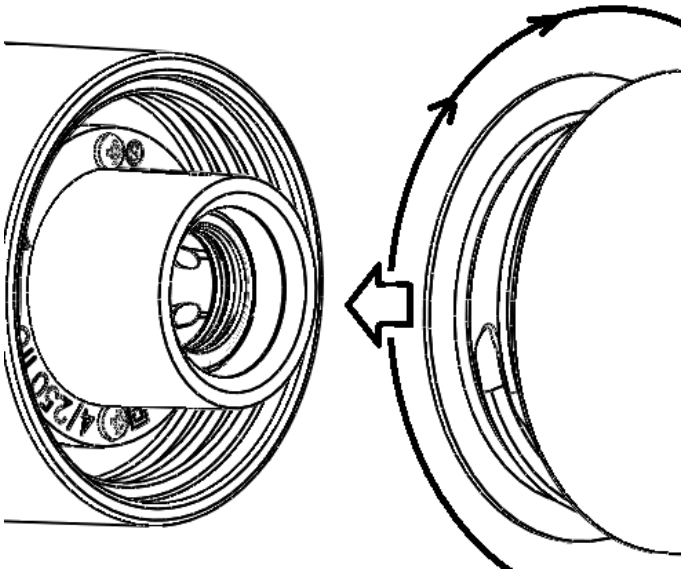

Monteringsanvisning

Mounting instruction

Montageanleitung

Ifö TYP-51821/E27, 51821-B/E27

Viktigt!
Installationen skall utföras av behörig elektriker.
Stäng av strömmen innan installation påbörjas.
Important!
The lamp must be assembled and mounted only by an authorized electrician.
Always shut off the power before starting installation work.
Wichtig!
Montage nur durch autorisierten Elektroinstallateur.
Vor der installation die stromzufuhr abstellen.

Ifö Electric AB 20843 Not3

1

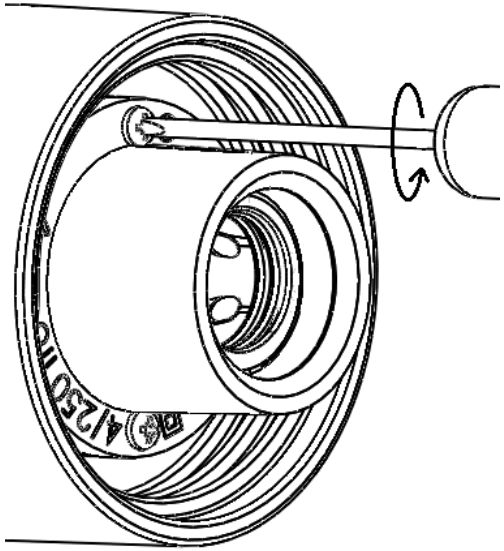

2

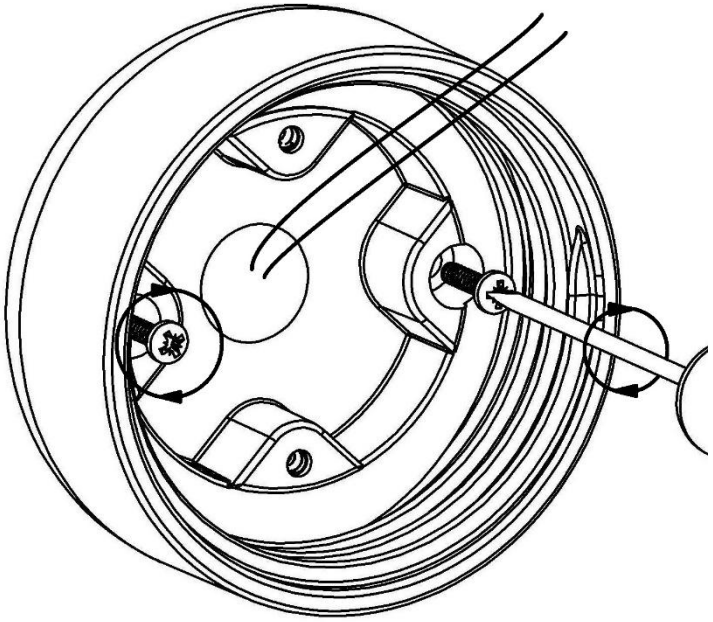

3

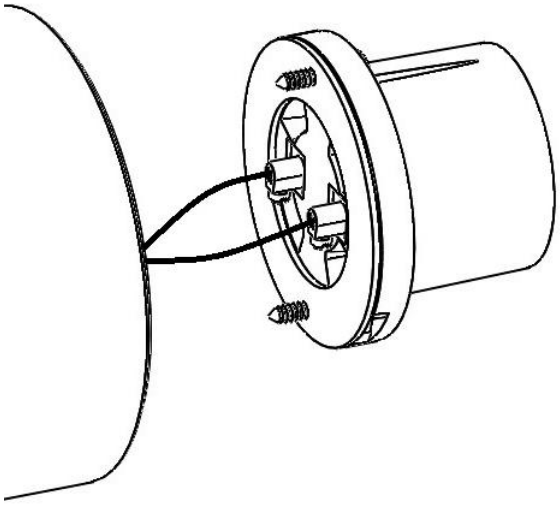

4

